Terminale speciale di barriera

OVALE VERSIONE SU PIASTRA
CLASSE T80

CE

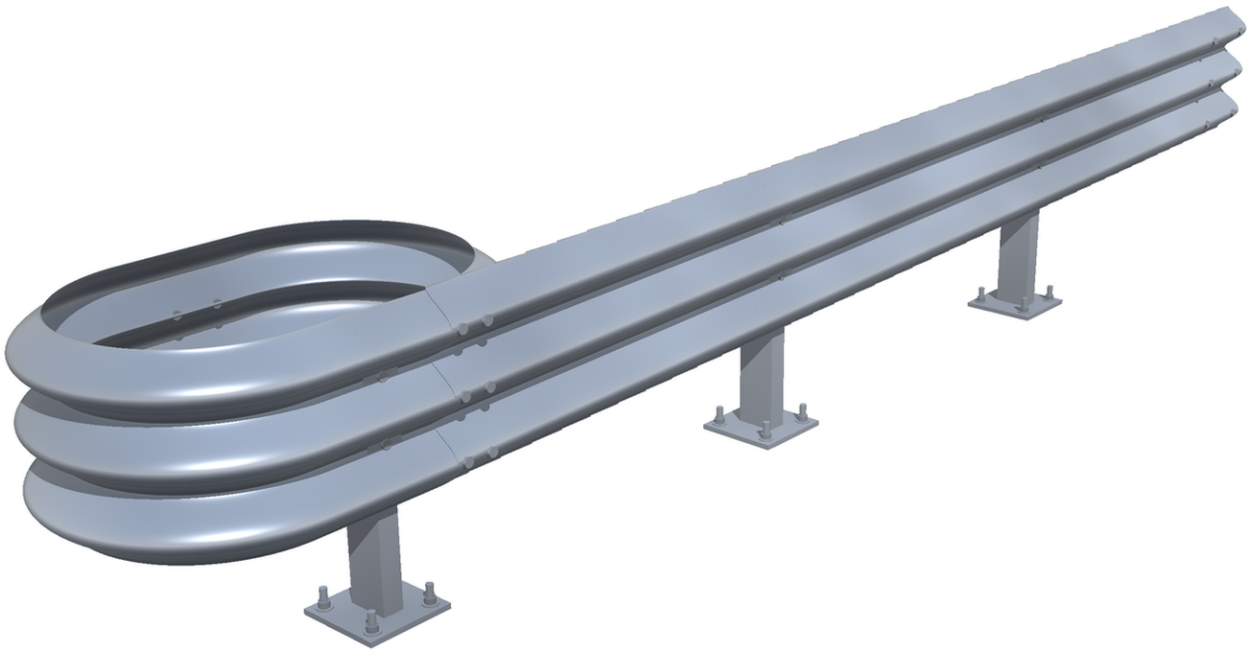

ALTEZZA FUORI TERRA	800 mm
INGOMBRO TRASVERSALE	880 mm
INTERASSE PALI	150 cm
SEVERITÀ D'URTO	B

TERMINALI CERTIFICATI

METAL WOOD SRL
38121 TRENTO (TN) - VIA INNSBRUCK 23 - LOC. INTERPORTO - TEL. 0461.827432 - INFO@METALWOOD.IT - WWW.METALWOOD.IT